Дизайн проект интерьера

Chevrolet Express

CHEVROLET

2013г.

Y.Skripnik 13

Y.Skripnik 13

Левый борт.

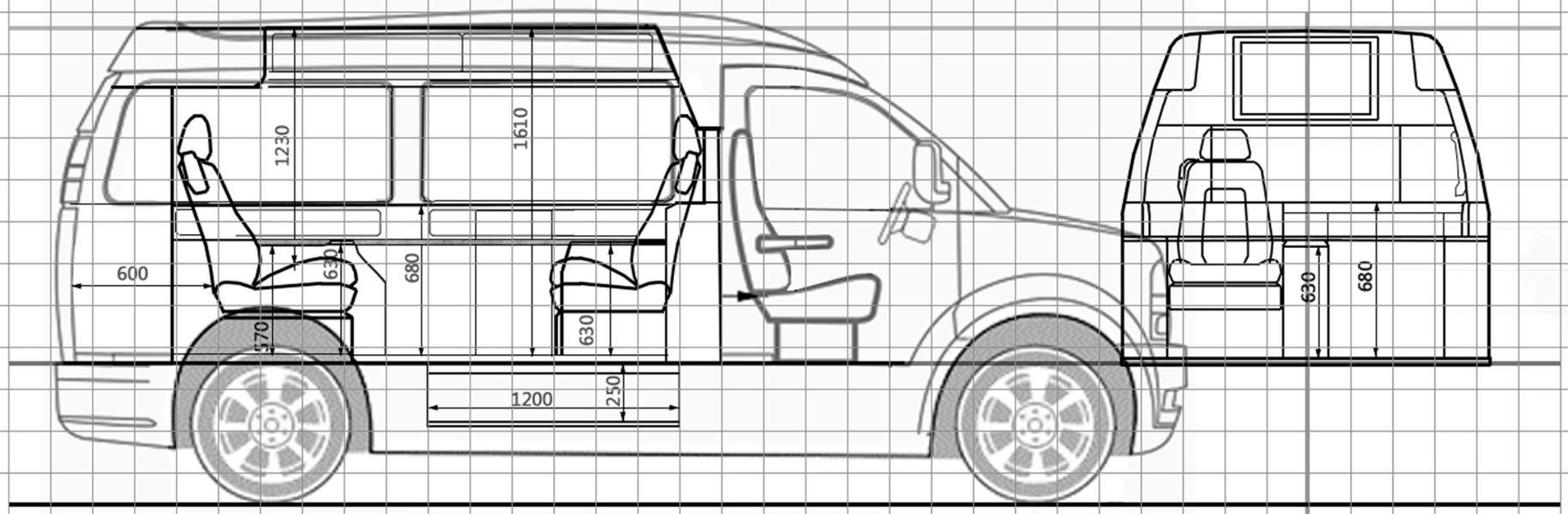

Перегородка 1.
(разделяющая водительскую зону от основного салона).

Вид сверху.

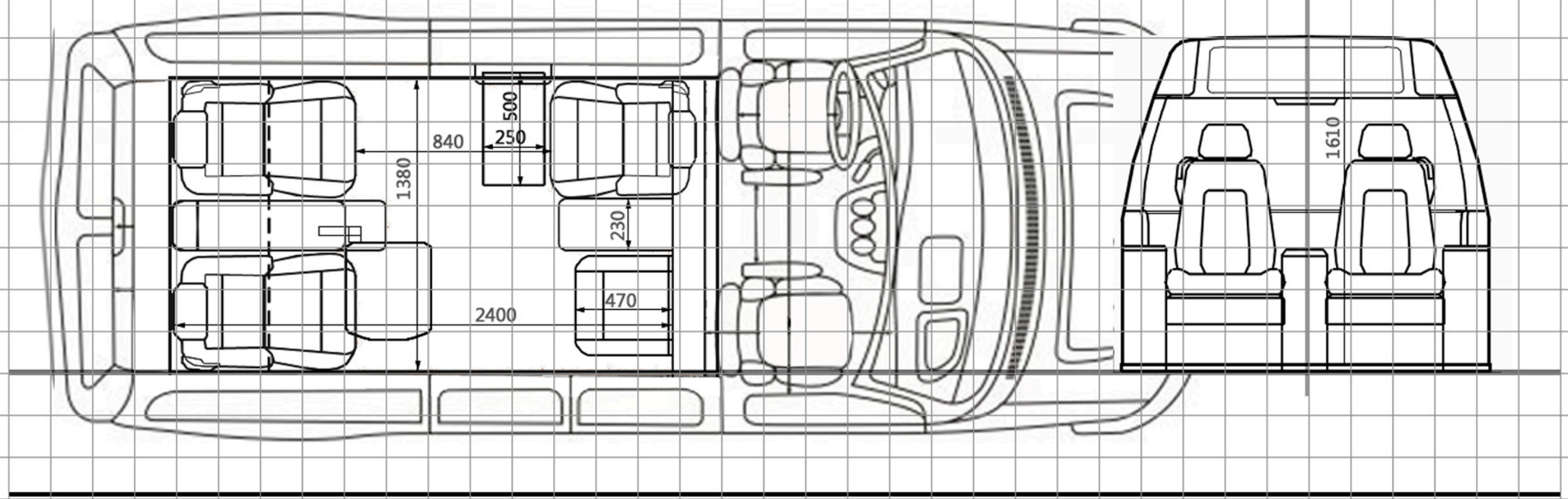

Перегородка 2.
(разделяющая багажное отделение “Гардероб”, от основного салона).

Левый борт.

Перегородка 1.
(разделяющая водительскую зону
от основного салона).

Правый борт.

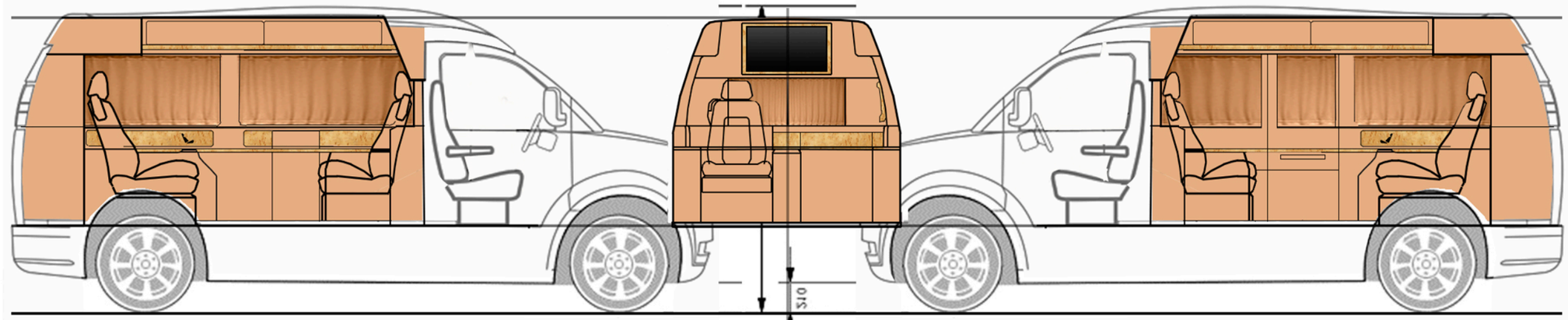

Вид сверху.

Перегородка 2.
(разделяющая багажное отделение "Гардероб",
от основного салона).

Потолок.

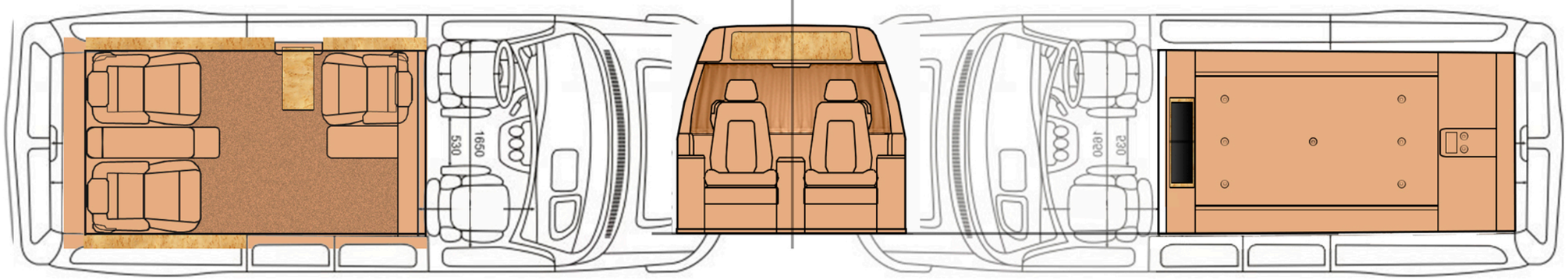

Функции управления с мини планшета:
1. Основной освещение салона.
2. Шторка с электрическим приводом на перегородке.
3. Стекло в перегородке.
4. Открытие бара.
5. Управление мультимедией и TV.

Джойстик регулировки
комфортабельных кресел.

Перегородка 2. "Гардероб".
Вид со стороны багажного отделения.

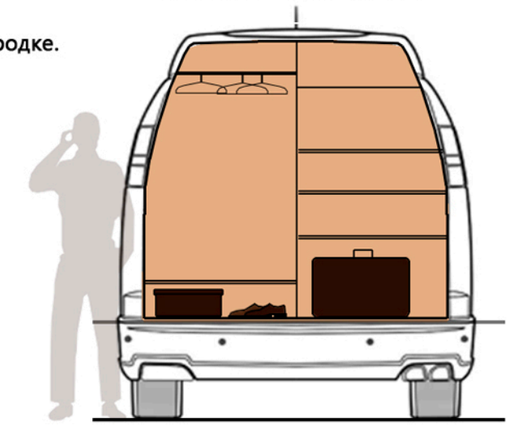

Материалы отделки салона.

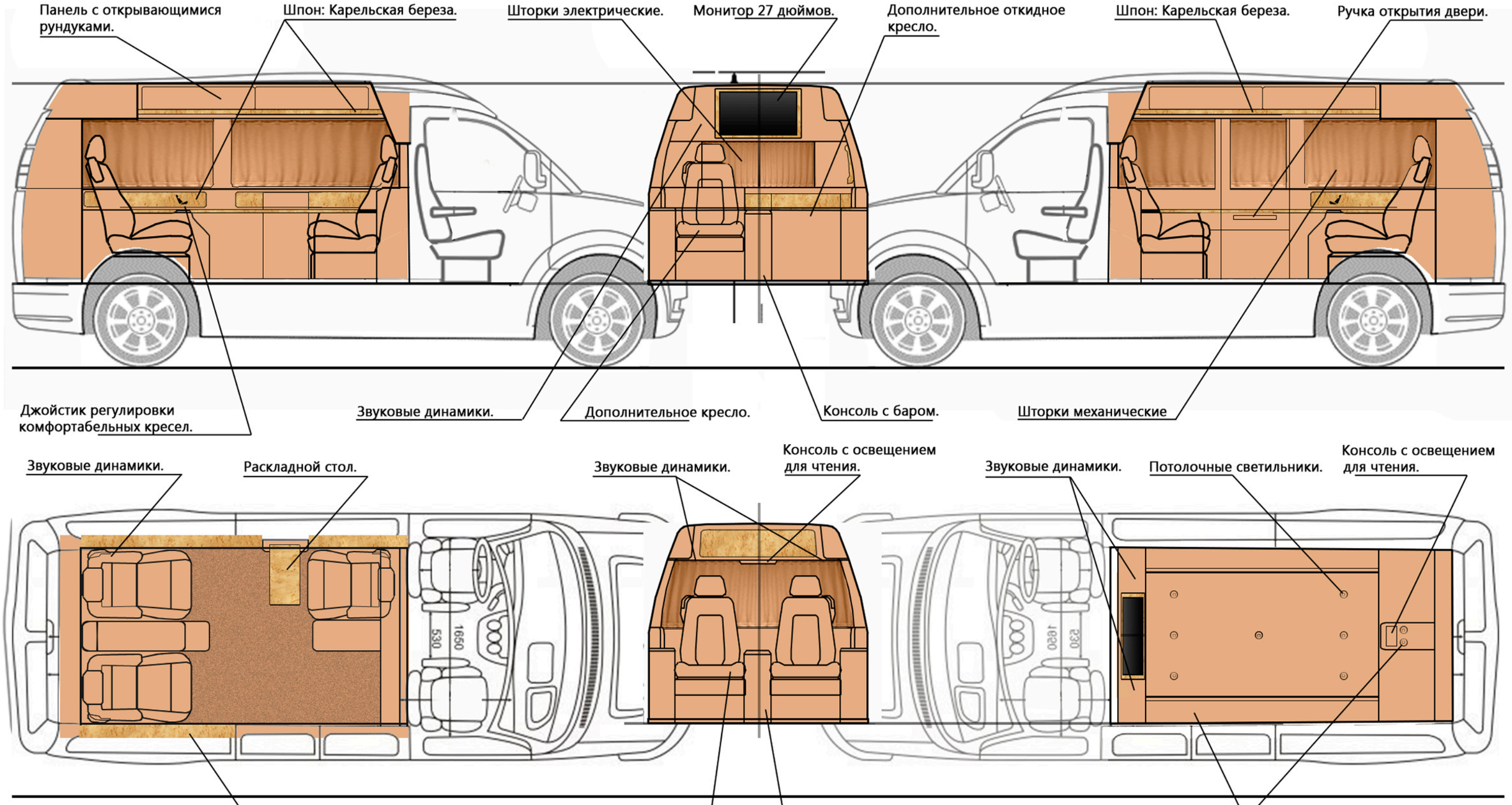
Панель с открывающимися рундуками.
Шпон: Карельская береза.
Шторки электрические.
Монитор 27 дюймов.
Дополнительное откидное кресло.
Шпон: Карельская береза.
Ручка открытия двери.
Джойстик регулировки комфортабельных кресел.
Звуковые динамики.
Дополнительное кресло.
Консоль с баром.
Шторки механические
Звуковые динамики.
Раскладной стол.
Звуковые динамики.
Консоль с освещением для чтения.
Звуковые динамики.
Потолочные светильники.
Консоль с освещением для чтения.
530
1650
1020
230
Шпон: Карельская береза.
Комфортабельные кресла с встроеным ремнем безопасности.
Консоль с раскладным столом.
Микрофон громкой связи.
Панель с открывающимися рундуками.

Y.Skripnik 13

Y.Skripnik 13

1. Вариант.
Размещение блока управления климат контроля.

2. Вариант.
Размещение блока управления климат контроля.

1. Вариант.
Размещение блока управления климат контроля.

2. Вариант.
Размещение блока управления климат контроля.

Y.Skripnik 13

Алькантара.

Декоративная подсветка.

Алькантара.

Выдвижной холодильник.

Джойстик регулировки комфортабельных кресел.

Автомобильная кожа “Nappa”.

Монитор 27 дюймов.

Шторки электрические.

Магнитола.

Дополнительное кресло.

Откидной стол трансформер.

Блок управления климат-контролем.

Y.Skripnik 13

Y.Skripnik 13

Y.Skripnik 13

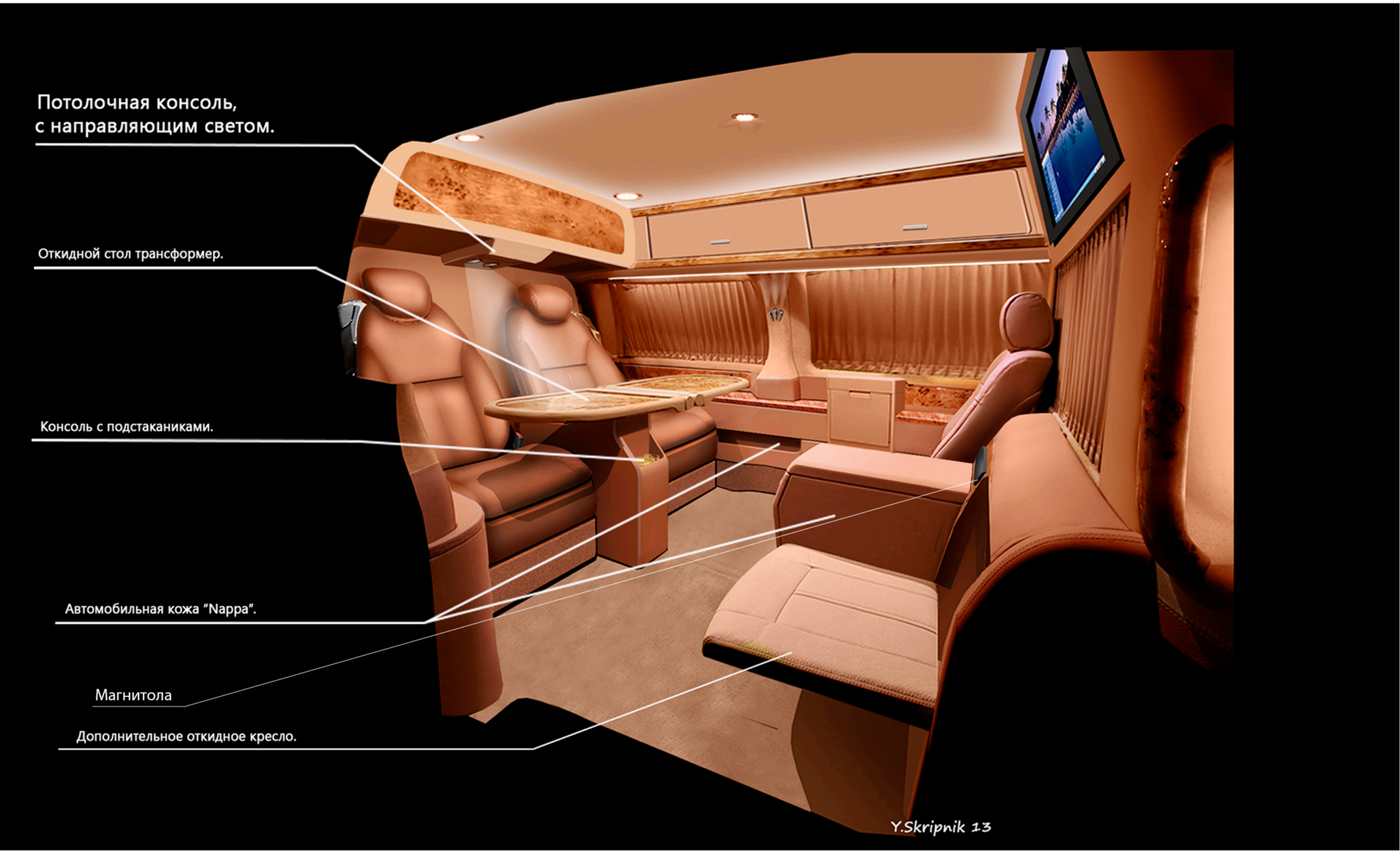
Потолочная консоль,
с направляющим светом.
Откидной стол трансформер.
Консоль с подстаканиками.
Автомобильная кожа "Nappa".
Магнитола
Дополнительное откидное кресло.
Y.Skripnik 13

Y.Skripnik 13